COMUNE DI COLONNA

CITTA' METROPOLITANA DI ROMA CAPITALE

MANUTENZIONE STRAORDINARIA EDIFICI ANNESSI
E SISTEMAZIONE AREEESTERNE ISTITUTO SCOLASTICO
(Decreto Interministeriale n.47 del 03/01/2018)

PROGETTO ESECUTIVO

LIVELLO DI PROGETTAZIONE:	NOME FILE:	REVISIONE	DATA	SOSTITUISCE
COMMESSA				

Dott. Ing. Catia Bianchi

PROGETTO STRUTTURALE PALESTRA:
Particolari costruttivi

TAV_S.13

COMMITTENTE

COMUNE DI COLONNA

PROGETTAZIONE E OPERE DI INGEGNERIA

Il presente progetto rimane di esclusiva proprietà del progettista a cui restano i diritti d'autore conformemente alle vigenti leggi. E' vietata la riproduzione e divulgazione senza autorizzazione scritta del progettista che si riserva di perseguire legalmente i trasgressori.

MATERIALI NUOVI
- CLS C25/30 PER INCAMICIATURE
- Acciaio per armature B 450C

CLASSE RESINA EPOSSIDICA PER INGHISAGGIO:
- resistenza a trazione ≥ 45 MPa
- resistenza a compressione ≥100 MPa

Legno Lamellare GL28h

ESECUTIVI STRUTTURALI: Particolare Ancoraggio Trave Principale di copertura e Pilastro in cemento armato

Giunto di ancoraggio del nodo 31

Connettori elemento-collare: Bulloni M12 Classe 8.8 (NTC18/EC3)
Connettori ancoraggio collare: Bulloni M16 Classe 8.8 (NTC18/EC3)
Sezione trave: 200x800 (BxH)
Materiale trave: GL28h
Materiale collare: Acciaio S275
Calcestruzzo fondazione: Rck 30 N/mmq
Ancoraggio di tipo chimico/meccanico
(FLRd = 15000.0 N per ogni tirafondo)

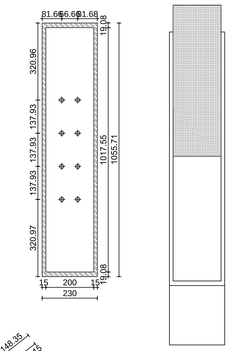

Pianta ancoraggio

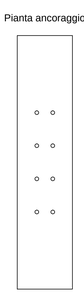

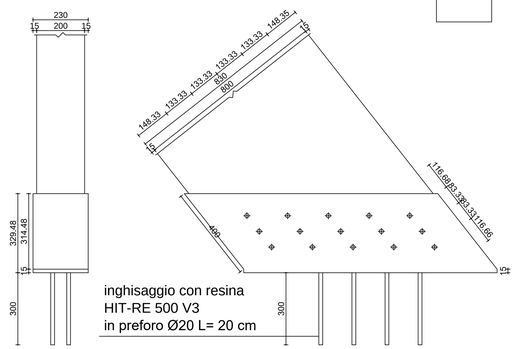

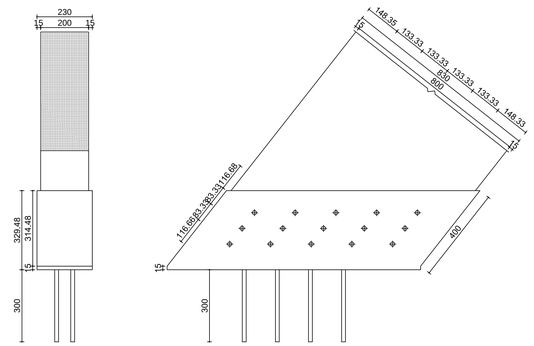

ESECUTIVI STRUTTURALI: Particolare Ancoraggio Trave Principale di copertura e Pilastro in cemento armato

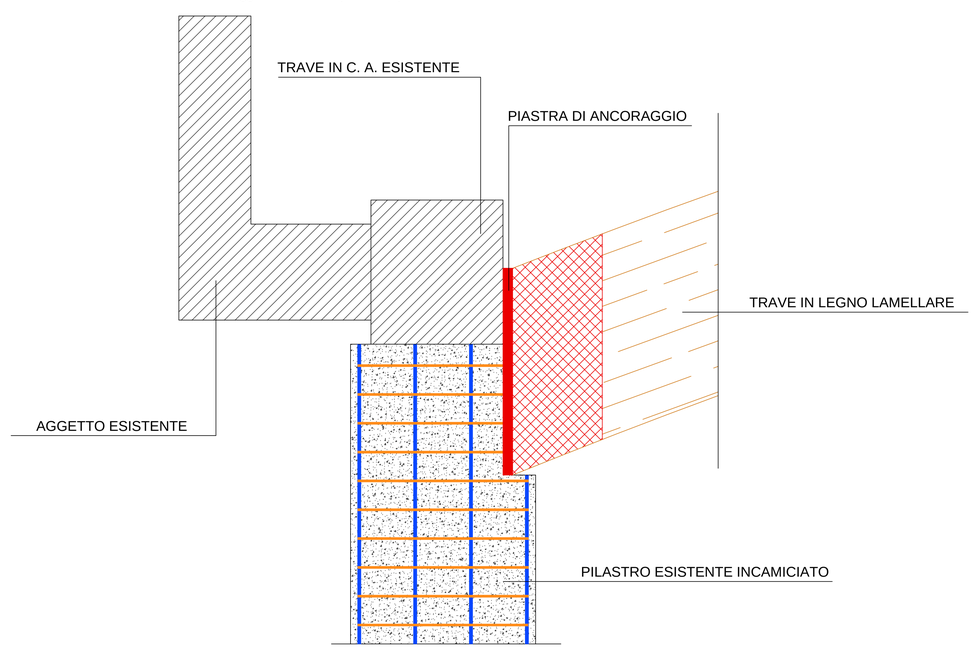

ESECUTIVI STRUTTURALI: Particolare Ringrosso fondazione per incamiciatura pilastri palestra

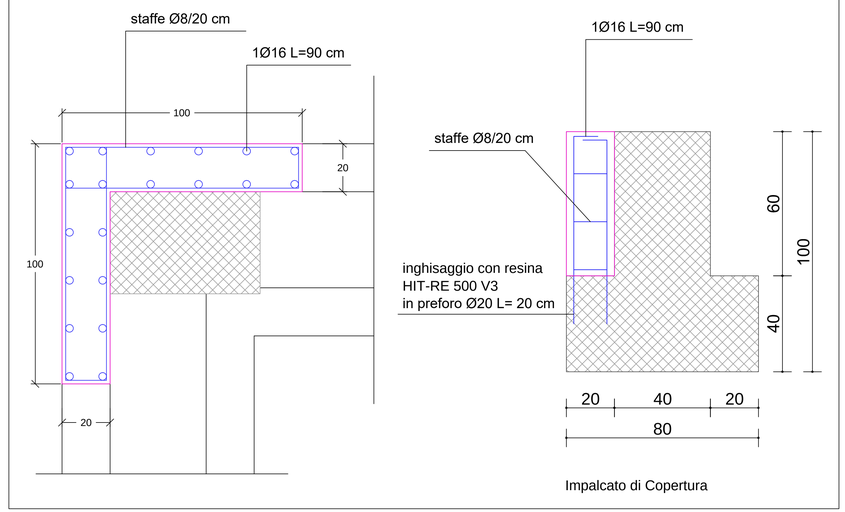

Impalcato di Copertura

ESECUTIVI STRUTTURALI: Particolare Ancoraggio Trave Principale di copertura e Trave Secondaria di copertura

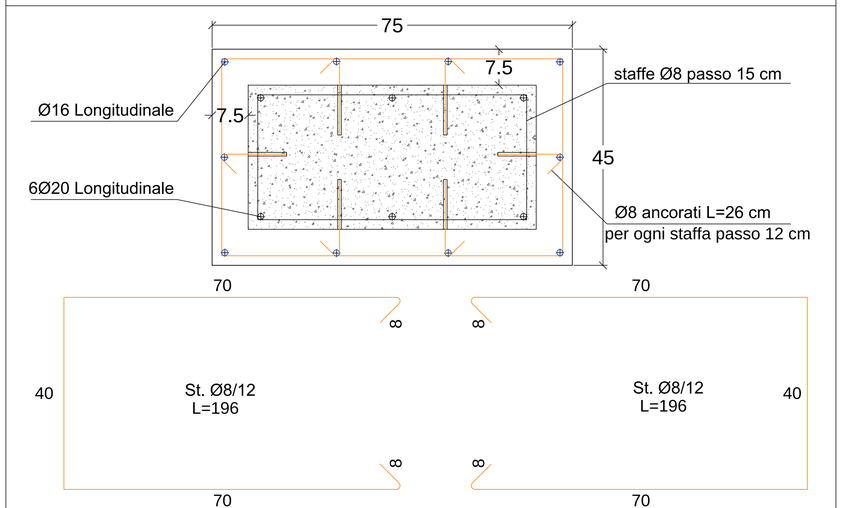

DESCRIZIONE INCAMICIATURA PILASTRI

L'intervento di rinforzo dei pilastri esistenti consiste nell'incamiciatura in cemento armato al fine di aumentare la sezione resistente.
Le fasi esecutive dell'intervento proposto possono essere descritte nel modo seguente:
- puntellamento delle strutture interessate;
- demolizione del calcestruzzo lesionato;
- iniezioni nelle lesioni interne al nucleo;
- raddrizzamento delle barre longitudinali;
- collocazione delle barre longitudinali e delle staffe aggiuntive;
- pulizia e abbondante umidificazione (senza saturazione) della superficie di supporto;
- applicazione del calcestruzzo a ritiro compensato;
- rimozione delle puntellature.

In corrispondenza dei nodi non confinati, come prescritto al capitolo 8 delle NTC 2018, si prevede il rinforzo del nodo mediante incamiciatura in cemento armato al fine di incrementarne la sezione resistente ed inserimento di staffe aggiuntive passo 5 cm in corrispondenza dei ringrossi su travi e pilastri.